Durchflusswächter CM2K.

- **einsetzbar von Nennweite 25-100**
- **geringer Druckverlust**
- **hermetische Trennung zwischen elektrischem**
- **und hydraulischem Bauteil**
- **geschützte Funktionsteile durch Gummibalg**
- **einfache Justage über 7-gängige Verstellschraube**

Merkmale

Die Geräte arbeiten nach dem Prinzip des federgestützten Paddels mit magnetischer Ansteuerung eines Mikroschalters.

Technische Daten

Schalter	Mikroschalter	
Nennweite	DN 25..100	
Anschlussart	Anschlussgewinde DN 25 - R1“	
Verstellbereich **Paddel 1** **Paddel 1, 2** **Paddel 1, 2, 3** **Paddel 1, 2, 3, 4**	m³/h H_2O 0,9 - 1,0 1,9 - 15,3 2,7 - 8,4 5,4 - 6,7	Details siehe Tabelle „Bereiche und Abmessungen“
$Q_{max.}$	bis 60 l/min	
Toleranz	±15 % vom Endwert	
Druckfestigkeit	PN 25 bar	
Medientemperatur	-20..+110 °C	
Umgebungs-temperatur	-20..+70 °C	
Medien	Wasser und Öle	
Schaltspannung	max. 250 V AC	
Schaltstrom	max. 5 A	
Schutzklasse	2 - Schutzisolation	
Schutzart	IP 65	
Elektr.-Anschluss	Stecker DIN 43650-A / ISO 4400	
Werkstoffe medienberührt	*Messingausführung:* CW614N vernickelt, POM, 1.4301; 1.4571, NBR, 1.4310 Hartferrit	*Edelstahlausführung:* 1.4571, POM, 1.4301; 1.4571, NBR, 1.4310, Hartferrit
Werkstoffe nicht medienberührt		
Gewicht	0,35 kg	
Einbaulage	Standard: Horizontale Anströmung und Anströmung von links sind empfehlenswert; andere Einbaulagen sind nicht zu empfehlen; die Einbaulage hat Einfluss auf den Verstellbereich.	

Anschlussbild

Schaltbild 0.371 Wechsler

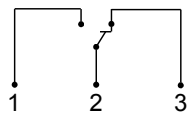

Schaltbild 0.342

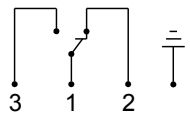

Diode rot
Schaltbild 0.208

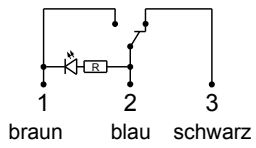

Diode rot / grün
Schaltbild 0.347

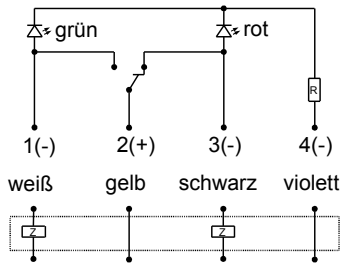

Bereiche und Abmessungen

Der Verstellbereich ist für horizontal abnehmenden Durchfluss angegeben

DN	Verstellbereich m³/h H_2O				$Q_{max.}$ empf.
	Paddel 1	Paddel 1, 2	Paddel 1, 2, 3	Paddel 1, 2, 3, 4	
DN 25	0,9-1,0	-	-	-	3,6
DN 32	2,3-2,7	-	-	-	6,0
DN 40	2,8-3,4	-	-	-	9,0
DN 50	6,5-7,5	1,9- 2,4	-	-	15,0
DN 65	11,4-13,3	4,8- 5,7	-	-	24,0
DN 80	16,5-18,9	7,6- 8,9	2,7-3,5	-	36,0
DN 100	26,3 - 30,3	13,3-15,3	6,7-8,4	5,4-6,7	60,0

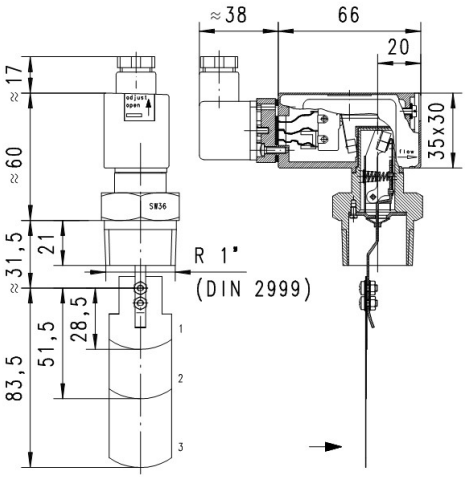

Achtung! Paddelbefestigung ungesichert. Bei kritischen Bedingungen (z.B. Vibration) Schraubensicherung vorsehen.

Paddel 1 für DN 25 anpassen
Paddel 4 ab DN 100 angepasst
DN 100 Paddellänge 92

Handhabung und Betrieb

Hinweise

- Gerade Beruhigungsstrecke von 10 x DN im Ein- und Auslauf vorsehen.
- Bei verschmutzten Medien Filter vorsehen (bei ferritischen Anteilen mit Magnetfilter).
- Es muss sichergestellt sein, dass die angegebenen Werte für Spannung, Strom und Leistung nicht überschritten werden.
- Bei Anschluss des Schalters muss ein Verbraucher in Reihe geschaltet werden.
- Die elektrischen Angaben gelten für ohmsche Lasten. Kapazitive und induktive Lasten müssen mit einer Schutzbeschaltung betrieben werden.

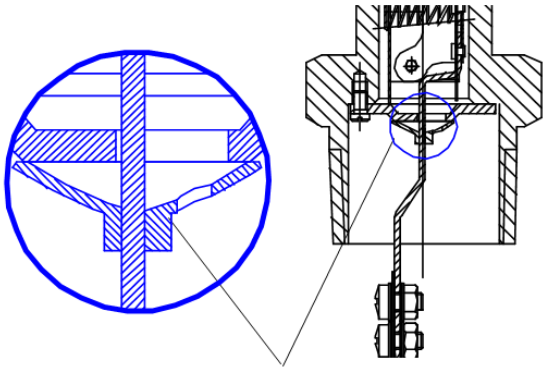

Verschmutzungsschutz

Dynamischer Balg folgt der Paddelbewegung und schützt bewegliche Teile gegen Verschmutzung.

Bestellschlüssel

	1.	2.	3.
CM2K -	025	H	

1.	**Nennweite**	
	025	DN 25 - R1“
2.	**Anschlussart**	
	H	Einschraubgewinde
3.	**Anschlusswerkstoff**	
	M	Messing
	K	Edelstahl

Zubehör

- Signallampe rot im Stecker DIN 43650-A
- Signallampe rot oder rot / grün im Stecker DIN 43650-A
- Goldkontakt 125 V AC / 30 V DC / 100 mA

Optionen

- Justage / verstellbereich in Öl
- Anschluss für Rundsteckverbinder M12x1, 4-pol.

Bestellhinweise

- Durchflussrichtung, Messstoff und Verstellbereich angeben.
- Bei viskosen Medien Viskosität, Temperatur und Messstoff (z.B. ISO VG 68) angeben (Bereich anfragen).